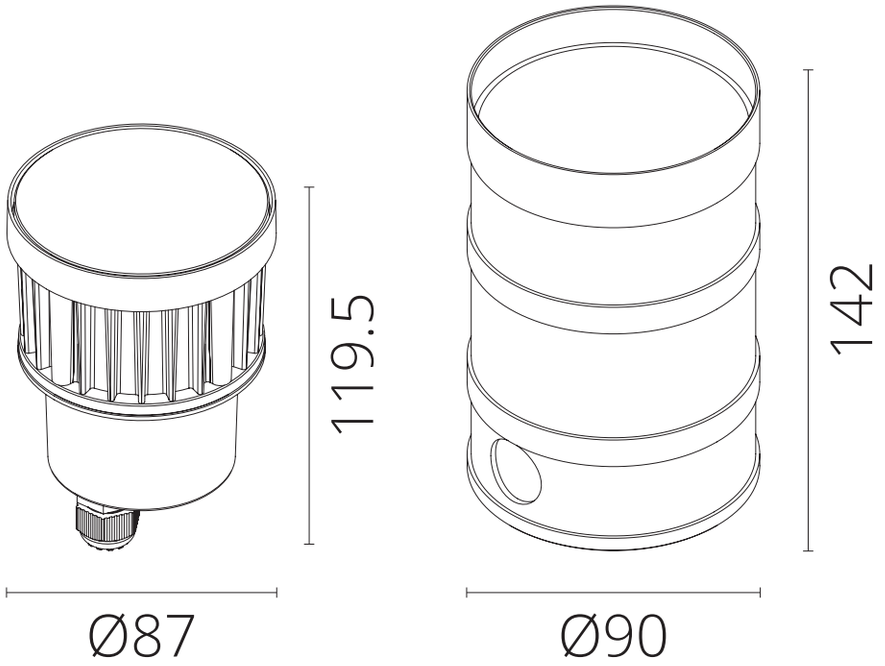POP7